ΑΝΟΞΕΙΔΩΤΟΣ ΠΡΩΤΕΥΩΝ ΘΕΡΜΙΚΟΣ
ΕΝΑΛΛΑΚΤΗΣ ΜΕ ΙΣΟΘΕΡΜΙΚΟ ΚΑΛΥΜΜΑ

ΚΑΥΣΤΗΡΑΣ ΠΛΗΡΟΥΣ ΠΡΟΑΝΑΜΙΞΗΣ
ΜΕ ΧΑΜΗΛΕΣ ΕΚΠΟΜΠΕΣ Nox

ΜΙΚΤΗΣ ΑΕΡΑ - ΑΕΡΙΟΥ
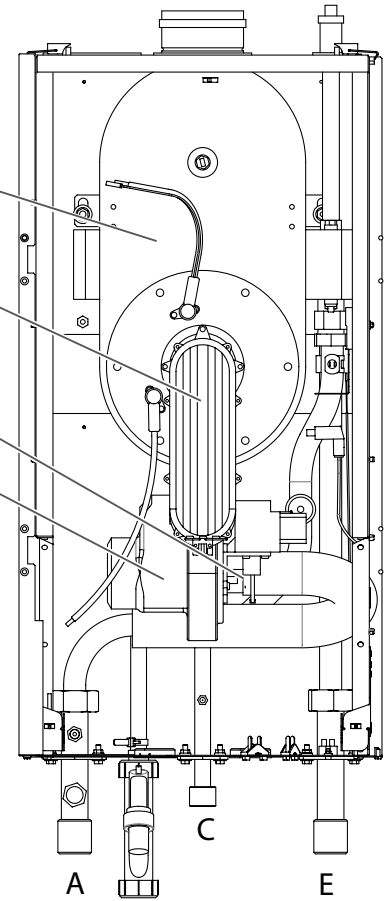
ΑΥΤΟΠΡΟΣΑΡΜΟΖΟΜΕΝΟΣ
ΑΝΑΛΟΓΙΚΟΣ ΑΝΕΜΙΣΤΗΡΑΣ